1-1

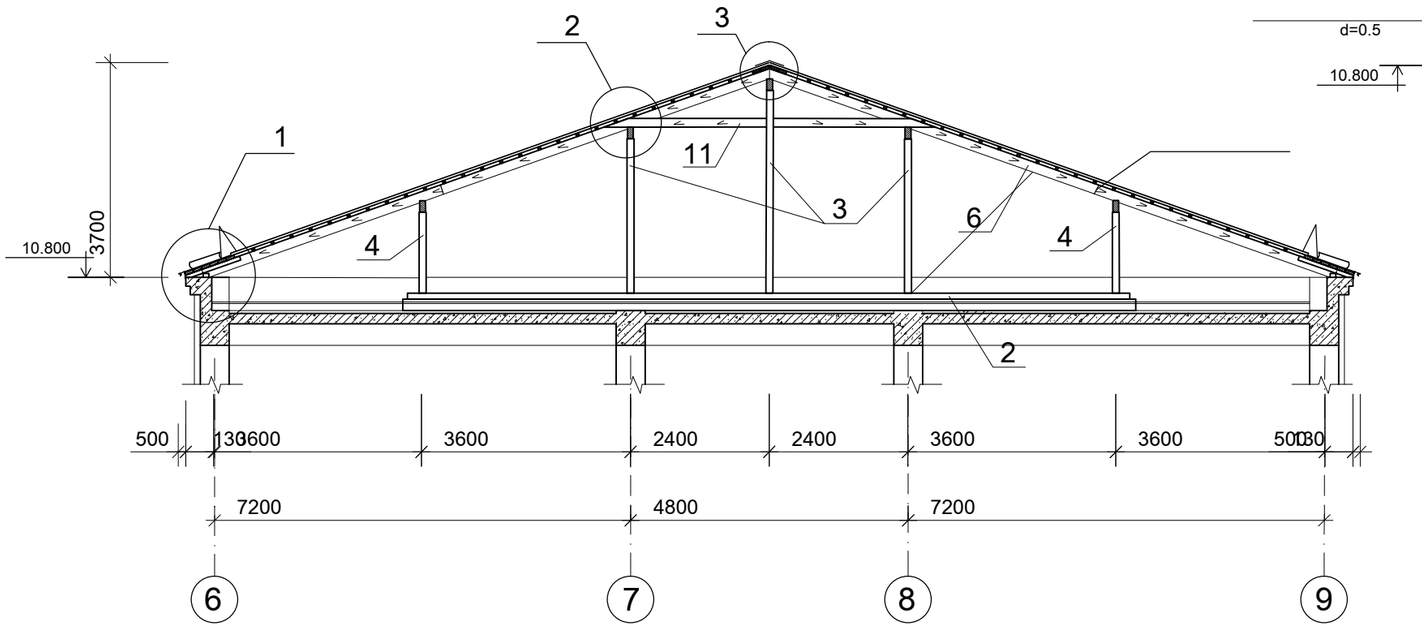

2-2

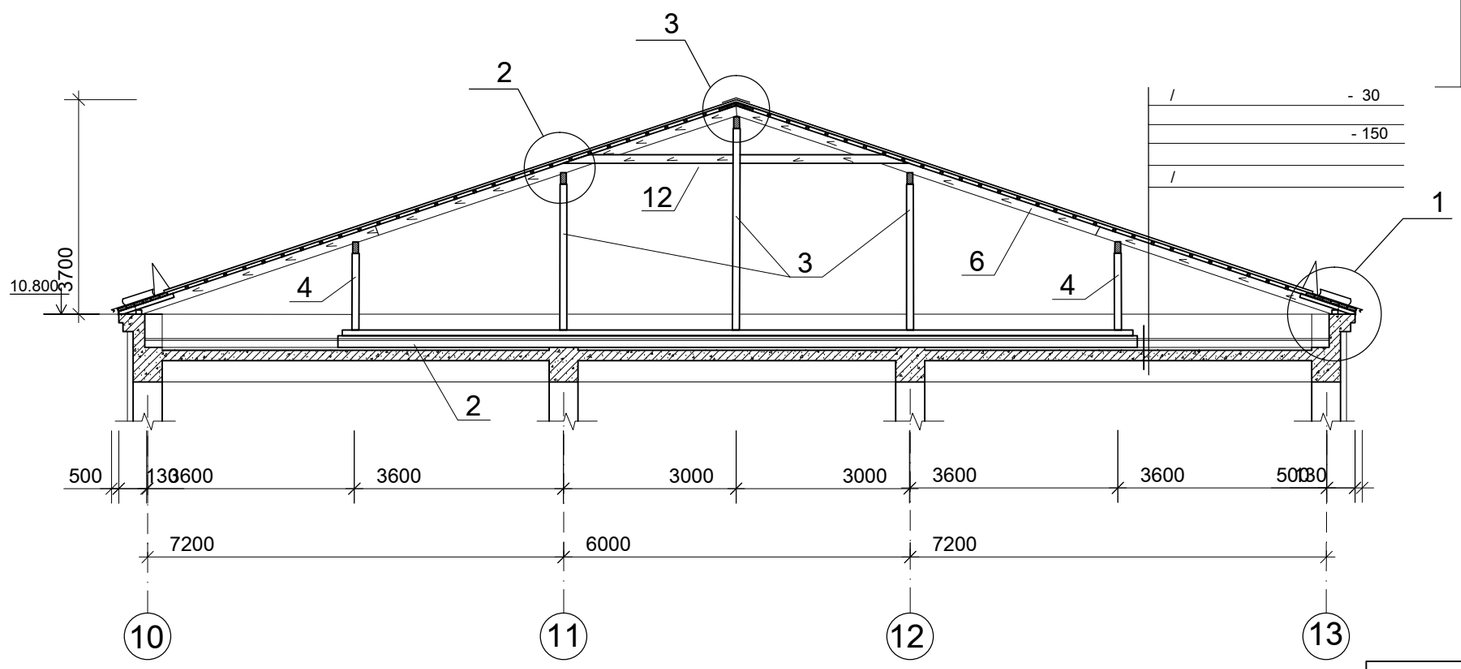

5-5

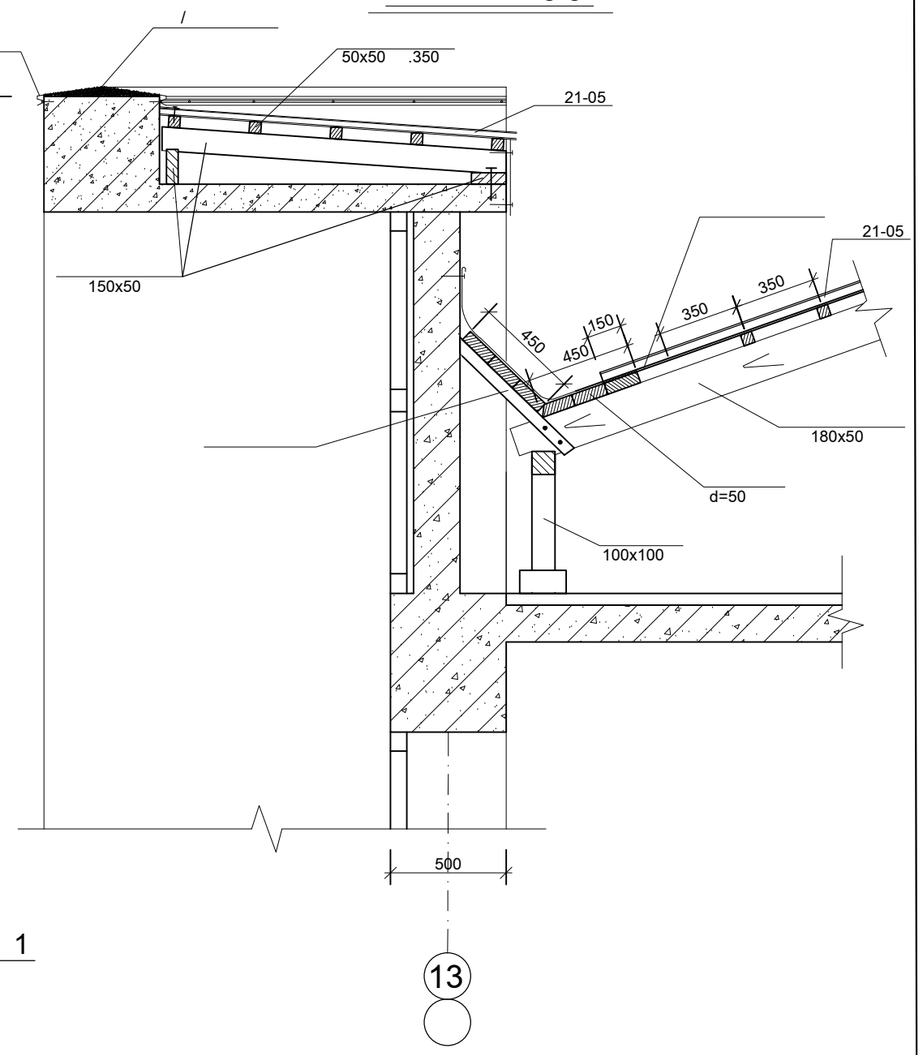

1.

- 1890.0 ²:

2. ՋԵՐՄԱՄԵԿՈՒՍԻՉ ՇԵՐՏ՝
ՓՔԱՊԵՌԼԻՏԵ ՊԱՐԿԵՐՈՎ 150մմ ՀԱՍՏ. - 1840մ²:
3. ՑԵՄԵՆՏԱՎԱՋԵ ՀԱՐԹԵՑՆՈՂ ՇԵՐՏ 30մմ ՀԱՍՏՈՒԹՅԱՄԲ՝
Ø3 Bpl 200x200 ԲՋՋՈՎ ՑԱՆՑԻ ՎՐԱՅՈՎ - 1840.0մ²:

	.		153		
	.				
	.				
	.		ԱՆ	- 29	38
			1.1, 2.2:	«ՄԱՌԱ ԵՎ ԴՈՒՍՏՐԵՐ» ՍՊԸ	